圧力型Pタイプ（大口径）（受注生産品）

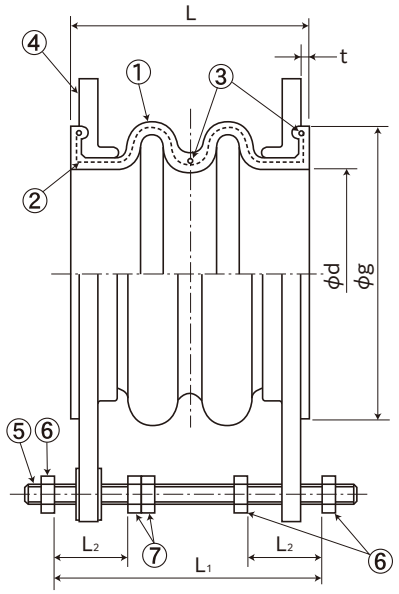

①本体ゴム（EPDM）
②補強繊維（合成繊維）
③補強鋼線
④フランジ
⑤コントロールユニット
⑥Uナット
⑦ナット

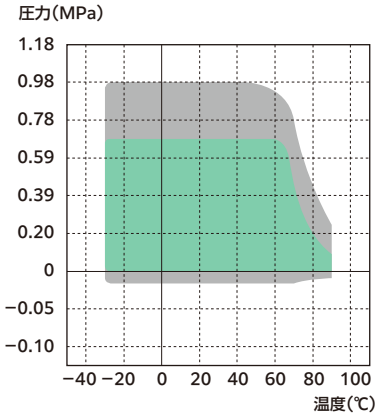

複合変位量が50%以内のとき適用される使用範囲

複合変位量が50%超えたとき適用される使用範囲

使用圧力：0.98MPa（10kgf/cm²）以下
負　　圧：−0.01MPa（−0.1kgf/cm²）以上
使用温度：−30℃～+90℃（冷温水）
●最高使用圧力、最高使用温度が使用範囲内であることを確認の上で、ご使用ください。

標準寸法および許容変位量

呼び径	本体寸法				許容変位量				取付け時許容変位量				重量	コントロールユニットセット寸法			
	φd (mm)	φg (mm)	L (mm)	t (mm)	伸長 (mm)	圧縮 (mm)	偏心 (mm)	偏角 (°)	伸長 (mm)	圧縮 (mm)	偏心 (mm)	偏角 (°)	参考値 (kg)	使用ボルト	L_1 (mm)	L_2 (mm)	ユニット装備数
350	350	415	290	5	20	35	25	7	7	12	9	1	26.0	M-20	300	61.5	3
400	400	475	300	5	20	35	25	7	7	12	9	1	35.5	M-24	310	63.5	3
450	450	530	310	6	22	40	30	7	8	14	11	1	44.5	M-24	320	69	3
500	500	585	320	6	22	40	30	5	8	14	11	1	49.0	M-24	330	71	3
550	550	640	336	6	22	40	30	5	8	14	11	1	67.3	M-27	346	73	3
600	600	690	340	6	22	40	30	5	8	14	11	1	72.2	M-27	350	75	3

●重量は、AC7A、JIS10Kフランジ装着の場合を示します。
●取り付け時寸法許容値は、許容変位量に含まれます。（許容変位量＝取付け時変位量＋稼動による変位量）
●負圧仕様品については弊社までご相談下さい。

■製品の特長

①強力な補強繊維と補強鋼線の組み合わせで耐久性が安定。
②内外面ゴムにEPDMを採用し、耐薬品性・耐候性に優れる。
③ルーズフランジ採用のため取り付け作業性に優れる。

■製品の用途

①工場設備汎用ポンプ・ブロワー等の防振。
②耐熱樹脂配管の伸縮吸収。

■取り扱い上の注意

●当製品は油・溶剤用にはご使用になれません。
●当製品は給湯用およびプール水循環系配管にはご使用になれません。内面PTFE製のPFタイプを推奨します。
※仕様・構造等は改良のため、予告なしに変更する場合があります。