圧力型PLタイプ(小口径)(受注生産品)

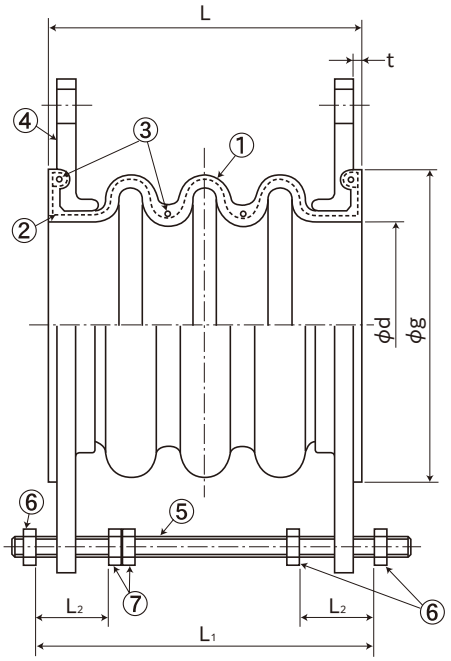

①本体ゴム(EPDM)
②補強繊維(合成繊維)
③補強鋼線
④フランジ
⑤コントロールユニット
⑥Uナット
⑦ナット

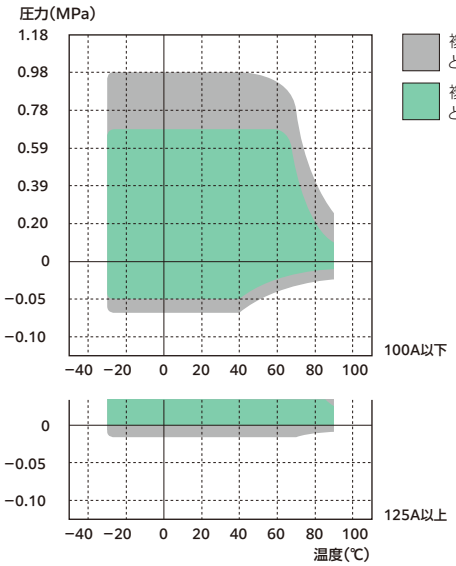

使用圧力:0.98MPa(10kgf/cm²)以下
負　　圧:100A以下　−0.07MPa(−0.7kgf/cm²)以上
　　125A以上　−0.01MPa(−0.1kgf/cm²)以上
使用温度:−30℃~+90℃(冷温水)
●最高使用圧力、最高使用温度が使用範囲内であることを確認の上で、ご使用ください。
(125A以上負圧品については別途ご相談下さい)

標準寸法および許容変位量

呼び径	本体寸法				許容変位量				取付け時許容変位量				重量	コントロールユニットセット寸法			
	φd (mm)	φg (mm)	L (mm)	t (mm)	伸長 (mm)	圧縮 (mm)	偏心 (mm)	偏角 (°)	伸長 (mm)	圧縮 (mm)	偏心 (mm)	偏角 (°)	参考値 (kg)	使用ボルト	L_1 (mm)	L_2 (mm)	ユニット装備数
50	49	98	180	3	25	35	20	25	9	12	7	5	2.9	M-12	199	-	2
65	62	118	190	3	25	35	20	25	9	12	7	5	3.8	M-12	209	-	2
80	73	127	199	3	25	40	20	25	9	14	7	5	4.0	M-12	218	-	2
100	98	152	232	3	25	45	30	25	9	16	11	5	5.1	M-12	251	-	2
125	125	183	280	6	44	56	30	20	15	20	11	4	7.2	M-12	312	70	2
150	150	215	280	6	44	56	30	20	15	20	11	4	9.0	M-16	312	72	2
200	200	265	298	6	44	56	30	20	15	20	11	4	11.4	M-16	330	72	2
250	250	324	324	6	44	56	30	15	15	20	11	3	17.8	M-20	356	74	2
300	300	370	344	6	44	56	30	15	15	20	11	3	19.9	M-20	376	74	2

●重量は、AC7A、JIS10Kフランジ装着の場合を示します。
●取り付け時寸法許容値は、許容変位量に含まれます。(許容変位量=取付け時変位量+稼動による変位量)

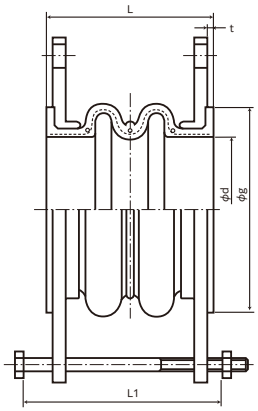
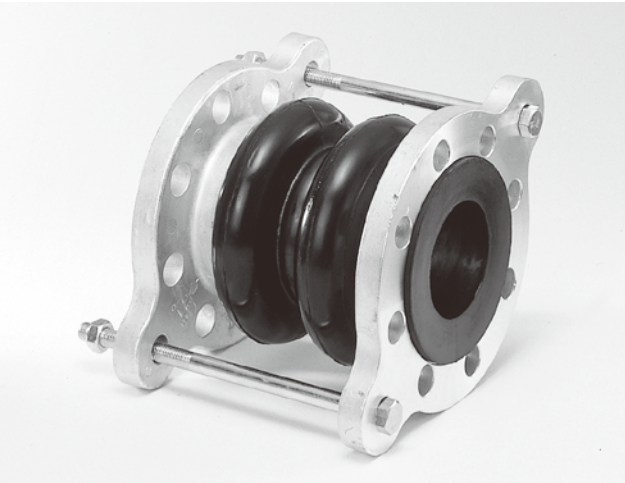
※呼び径50A、65A、80A、100A の断面図