ゴム可とう管Gフレックス 地上用・埋設用

埋め立て地などの軟弱地盤の不等沈下、上下水道、し尿処理場、農業用水、発電所等の配管のたわみ及び温度変化による伸縮を内外Gフレックスは吸収します。

Gフレックスの偏心試験状況
(G-200、伸長100mm、偏心400mm)

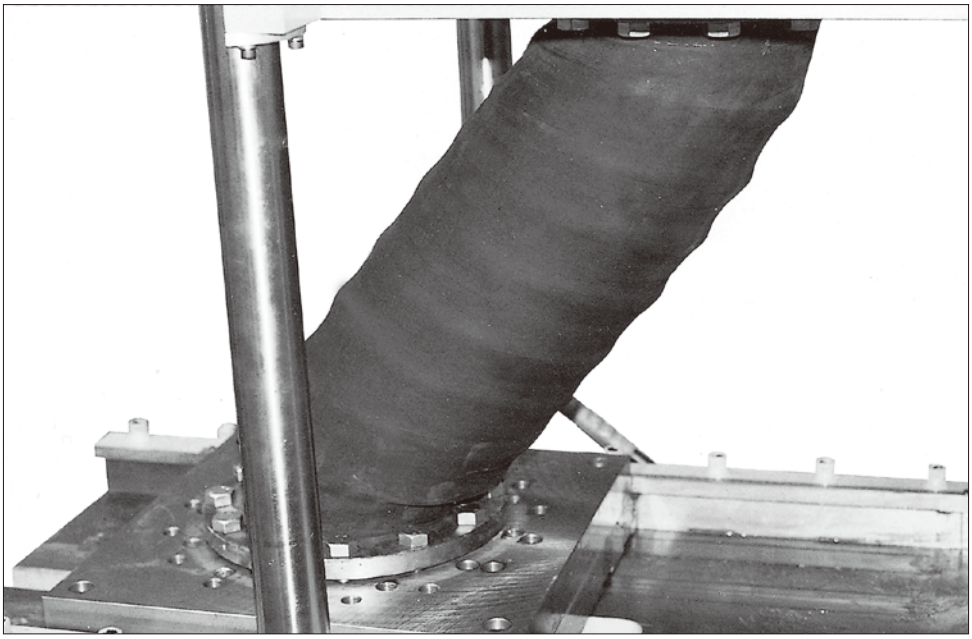

テスト機

Gフレックス製品種類

接続タイプ	製品名	呼び径	偏心量 (mm)		最高使用圧力 MPa(kgf/cm²)		用途タイプ	
			100	200	0.49(5)	0.98(10)	地上用	埋設用
フランジ	中圧用M100	15A~600A	○	—	○	—	○	○
	中圧用M200	15A~600A	—	○	○	—	○	○
	高圧用H100	15A~600A	○	—	—	○	○	○
	高圧用H200	15A~600A	—	○	—	○	○	○

■ 面間及び偏心(50mm,300mm偏心タイプ)及び口径(650A以上)についてはご要望により特殊タイプを製作いたします。弊社までご相談下さい。

Gフレックス標準仕様

外圧(埋設用)	土被り3m以内 20t車通行可能(土被り0.6m~3m)	使用流体	一般上下水、農業用水、工業用水、海水 (給湯用には使用できません。)	
負圧	−0.1MPa(−760mmHg)	フランジ	埋設用	エポキシ塗装
使用温度	−20~+80℃		地上用	亜鉛メッキ

■変位性能について

本カタログ記載の許容変位量(伸縮、偏心)は、各々の単独変位の場合を示しますので複合変位の場合は補正を要します。補正方法については34ページをご参照ください。

■取り扱い上の注意

- ●当製品にコントロールユニットは、標準装備しておりません。
- ●当製品は油・溶剤用にはご使用になれません。
- ●当製品は給湯用およびプール水循系配管にはなれません。

Gフレックス小口径（受注生産品） 地上用・埋設用

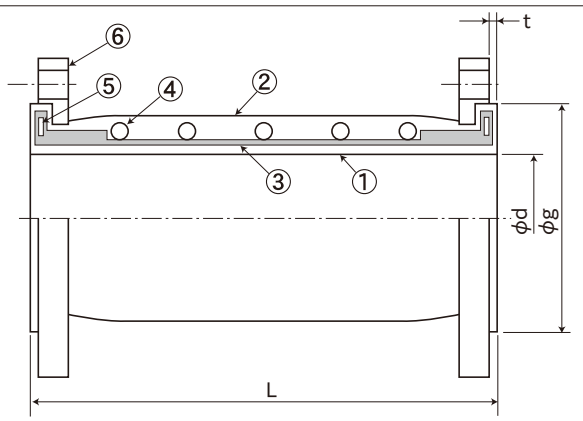

①内面ゴム（EPDM）
②外面ゴム（埋設用 NR／BR）
（地上用EPDM）
③補強繊維（合成繊維）
④補強リング
⑤抜止リング
⑥フランジ

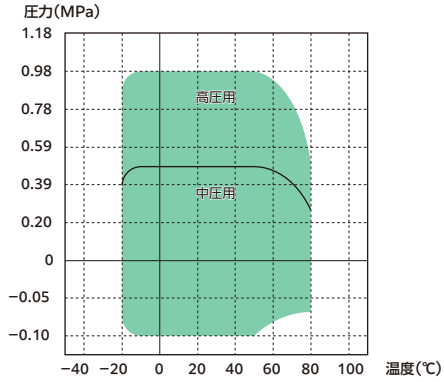

使用圧力：高圧用0.98MPa（10kgf/cm²）以下
中圧用0.49MPa（5kgf/cm²）以下
負　　圧：−0.1MPa（−1.0kgf/cm²）以上
使用温度：−20℃～+80℃（冷温水）
●最高使用圧力、最高使用温度が使用範囲内であることを確認の上で、ご使用ください。

標準寸法および許容変位量（M100・H100）

呼び径	本体寸法				許容変位量				取付け時許容変位量				重量	
	φd (mm)	φg (mm)	L (mm)	t (mm)	伸長 (mm)	圧縮 (mm)	偏心 (mm)	偏角 (°)	伸長 (mm)	圧縮 (mm)	偏心 (mm)	偏角 (°)	参考値(kg) 地上用	参考値(kg) 埋設用
15	20	53	300	3	55	20	100	30	19	7	35	6	3.2	3.2
20	20	50	300	3	55	20	100	30	19	7	35	6	3.5	3.5
25	25	60	300	3	55	20	100	30	19	7	35	6	3.5	3.5
32	32	72	300	3	55	20	100	30	19	7	35	6	3.8	3.9
40	40	77	300	3	55	20	100	30	19	7	35	6	4.0	4.2
50	50	87	300	3	55	20	100	30	19	7	35	6	4.9	5.3
65	65	112	350	3	55	20	100	25	19	7	35	5	7.0	7.2
80	75	123	350	3	55	20	100	25	19	7	35	5	6.9	7.8
100	100	143	400	3	65	30	100	20	23	11	35	4	9.9	10.6
125	125	178	400	4	65	30	100	20	23	11	35	4	14.8	15.8
150	150	208	450	4	65	40	100	20	23	14	35	4	20.4	21.9
200	200	254	450	5	65	40	100	20	23	14	35	4	28.9	30.9
250	250	319	500	6	75	40	100	15	26	14	35	3	41.6	46.7
300	300	364	500	6	75	40	100	15	26	14	35	3	53.5	60.5

標準寸法および許容変位量（M200・H200）

呼び径	本体寸法				許容変位量				取付け時許容変位量				重量	
	φd (mm)	φg (mm)	L (mm)	t (mm)	伸長 (mm)	圧縮 (mm)	偏心 (mm)	偏角 (°)	伸長 (mm)	圧縮 (mm)	偏心 (mm)	偏角 (°)	参考値(kg) 地上用	参考値(kg) 埋設用
15	20	53	400	3	75	20	200	30	26	7	70	6	4.2	4.2
20	20	50	400	3	75	20	200	30	26	7	70	6	4.5	4.5
25	25	60	400	3	75	20	200	30	26	7	70	6	4.5	4.5
32	32	72	400	3	75	20	200	30	26	7	70	6	4.5	4.5
40	40	77	400	3	75	20	200	30	26	7	70	6	5.0	5.0
50	50	87	400	3	75	20	200	30	26	7	70	6	6.5	6.5
65	65	112	450	3	75	20	200	25	26	7	70	5	9.0	9.0
80	75	123	450	3	75	20	200	25	26	7	70	5	7.4	8.8
100	100	143	500	3	80	30	200	20	28	11	70	4	10.4	11.8
125	125	178	500	4	80	30	200	20	28	11	70	4	16.8	17.9
150	150	208	550	4	80	40	200	20	28	14	70	4	20.9	23.6
200	200	254	550	5	80	40	200	20	28	14	70	4	30.9	32.9
250	250	319	600	6	90	40	200	15	32	14	70	3	46.6	51.8
300	300	364	600	6	90	40	200	15	32	14	70	3	58.5	61.5

●重量は、SS400 JIS10Kフランジ装着の場合を示します。
●取り付け時寸法許容値は、許容変位量に含まれます。
（許容変位量＝取付け時変位量＋稼動による変位量）

※仕様・構造等は改良のため、予告なしに変更する場合があります。

Gフレックス大口径（受注生産品） 地上用・埋設用

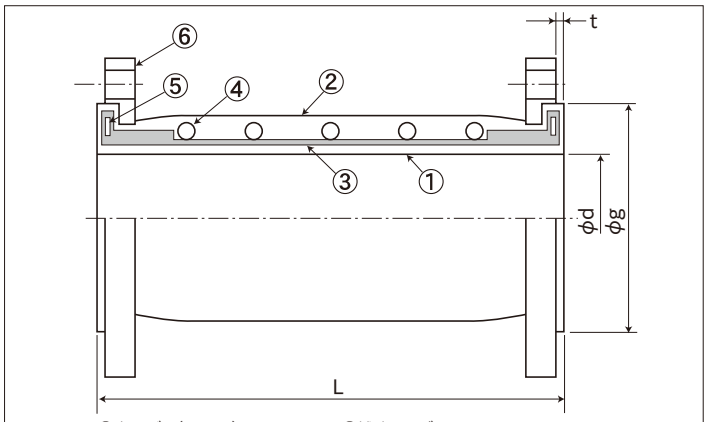

①内面ゴム（EPDM）
②外面ゴム（埋設用 NR／BR）
（地上用EPDM）
③補強繊維（合成繊維）
④補強リング
⑤抜止リング
⑥フランジ

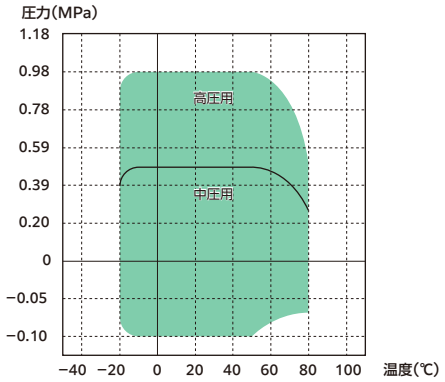

使用圧力：高圧用0.98MPa（10kgf/cm²）以下
中圧用0.49MPa（5kgf/cm²）以下
負　　圧：−0.1MPa（−1.0kgf/cm²）以上
使用温度：−20℃～+80℃（冷温水）
●最高使用圧力、最高使用温度が使用範囲内であることを確認の上で、ご使用ください。

標準寸法および許容変位量（M100・H100）

呼び径	本体寸法				許容変位量				取付け時許容変位量				重量	
	φd (mm)	φg (mm)	L (mm)	t (mm)	伸長 (mm)	圧縮 (mm)	偏心 (mm)	偏角 (°)	伸長 (mm)	圧縮 (mm)	偏心 (mm)	偏角 (°)	参考値(kg) 地上用	参考値(kg) 埋設用
350	350	416	550	8	75	40	100	15	26	14	35	3	55	68
400	400	480	550	14	75	40	100	15	26	14	35	3	75	94
450	450	534	600	14	75	40	100	15	26	14	35	3	100	124
500	500	589	600	14	75	40	100	15	26	14	35	3	110	135
550	550	643	650	14	75	40	100	15	26	14	35	3	146	180
600	600	693	650	14	75	40	100	15	26	14	35	3	153	195

標準寸法および許容変位量（M200・H200）

呼び径	本体寸法				許容変位量				取付け時許容変位量				重量	
	φd (mm)	φg (mm)	L (mm)	t (mm)	伸長 (mm)	圧縮 (mm)	偏心 (mm)	偏角 (°)	伸長 (mm)	圧縮 (mm)	偏心 (mm)	偏角 (°)	参考値(kg) 地上用	参考値(kg) 埋設用
350	350	416	650	8	90	40	200	20	32	14	70	4	61	77
400	400	480	650	14	90	40	200	20	32	14	70	4	84	105
450	450	534	700	14	90	40	200	20	32	14	70	4	107	139
500	500	589	700	14	90	40	200	20	32	14	70	4	120	152
550	550	643	750	14	90	40	200	20	32	14	70	4	155	199
600	600	693	750	14	90	40	200	20	32	14	70	4	164	211

●重量は、SS400 JIS10Kフランジ装着の場合を示します。
●取り付け時寸法許容値は、許容変位量に含まれます。（許容変位量＝取付け時変位量＋稼動による変位量）

■製品の特長

①比較的短い面間寸法で大きな変位を吸収できます。
②あらゆる方向の変位を吸収できるため耐震用途に使用できます。
③内面がストレートのため、固形物が滞留し難くなっています。

■製品の用途

①空気調和設備
②給排水衛生設備
③構造物と配管の縁切り
④タンクおよび配管系の耐震用
⑤軟弱地盤の管路保護用
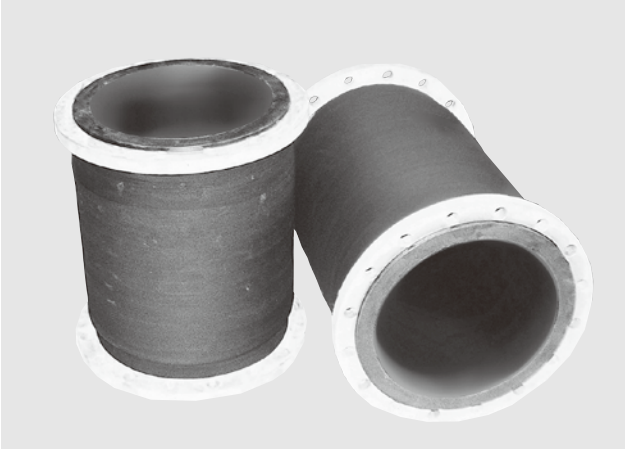
※仕様・構造等は改良のため、予告なしに変更する場合があります。